# PF60-10

Редуктор планетарный фланцевый с малым угловым люфтом.
Для серводвигателей с фланцем 60 мм
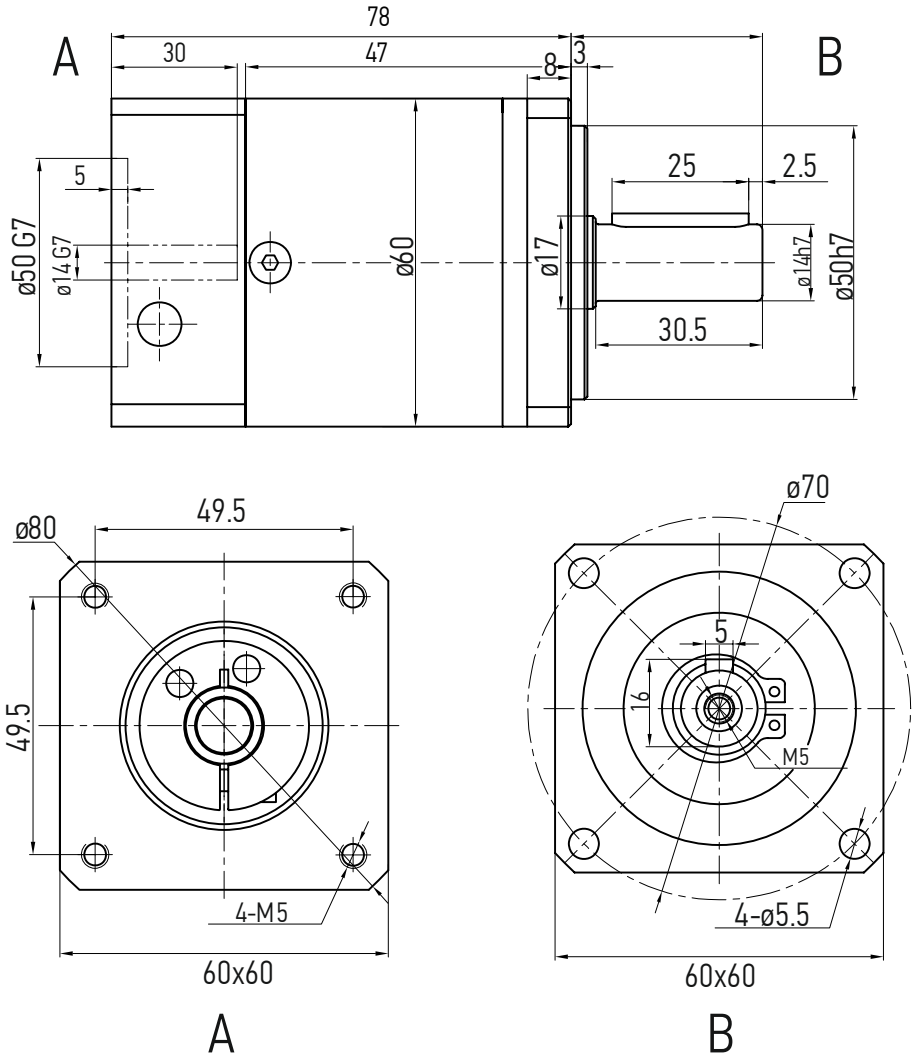
| Технические характеристики | |
|---|---|
| Коэффициент редукции | 10:1 |
| Число ступеней редукции | 1 |
| Люфт | ≤ 5 минут |
| Момент | 18 Нм |
| Пиковый момент | 35 Нм |
| КПД | 94% |
| Уровень шума | не более 60 дБ |